Installation Guide
安裝手冊

Floating 浮光

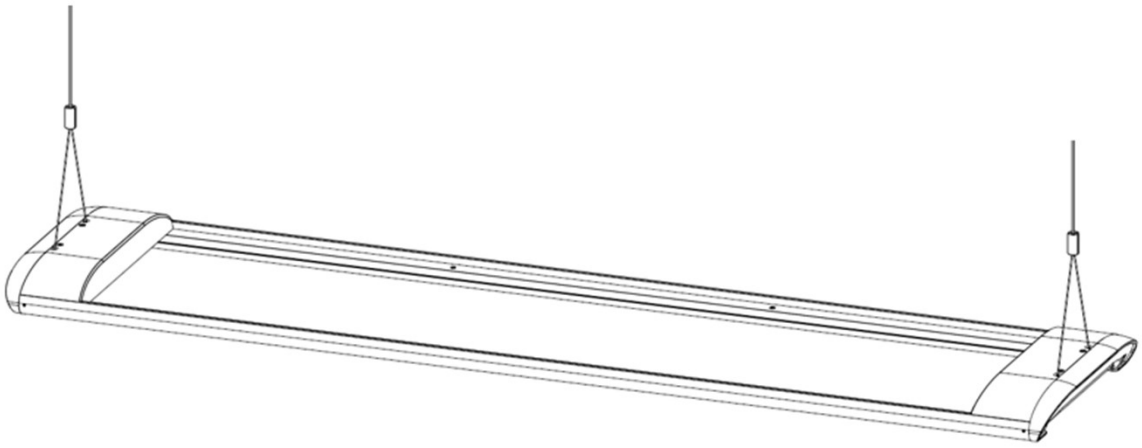

開始安裝前請詳細閱讀本說明書並妥善保存

重要安全守則

詳讀並遵守下列安全守則

1. 本產品適用電壓：AC 110-277V 調光類型：0-10V
2. 檢查、安裝或拆卸燈具前請務必關閉一般照明和緊急照明的供電。
3. 緊急照明的供電需由與一般照明相同的市電線路支路提供。
4. 安裝時需遵守當地電工法規，由具有相關資格的專業人士安裝。
5. 燈具應用於室內乾燥場所。
6. 燈具應安裝在不易被非專業人士擅自改動的位置和高度。
7. 請勿將此設備用於非預期用途。
8. 使用非製造商推薦的設備可能會導致不安全狀況。
9. 請按照製造商規定的方式使用。
10. 如有任何疑問，請聯繫製造商。

※清潔方式以除塵撣輕拭附著的灰塵即可。

RADIANT LIGHTING

製造商 :瑞儀光電股份有限公司
地址:高雄市前鎮區中六路一號
連絡電話: (07)821-6151#3901

零組件清單

首燈x1

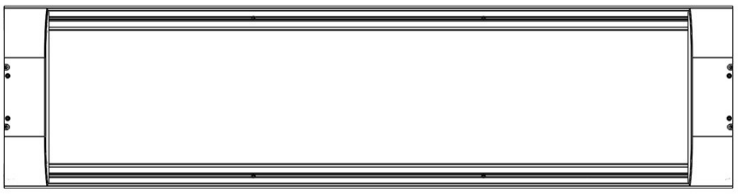

側蓋x2

支撐架x2

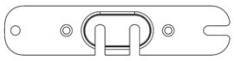

支撐架螺絲x4

螺柱x4

裝飾螺帽x4

線扣x2

準備工具

- 螺絲起子(星型T8/十字)
- 內六角板手(H1.5&H2)
- 水平儀
- 捲尺
- 圓孔鋸
- 安全護具
- 工作梯

備註：
1.裝潢天花板市電出線孔直徑小於85mm

安裝步驟（首燈）※安裝過程中佩戴手套，請勿移除燈具上面的保護膜※

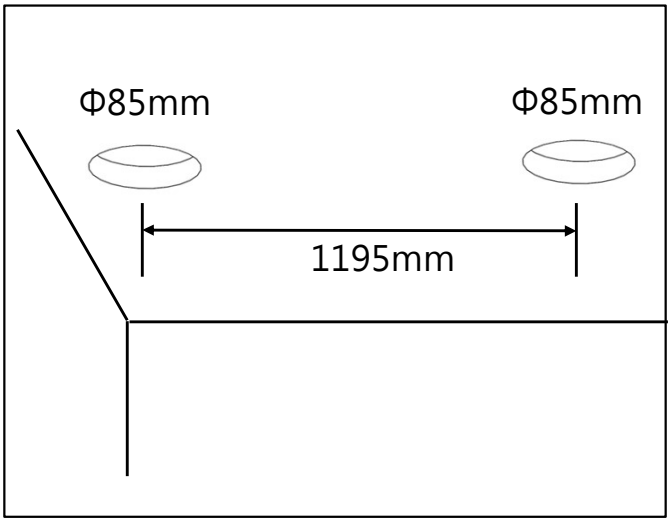

1.在裝潢天花板適當位置挖兩個直徑85mm的圓孔，兩圓孔中心相距1195mm

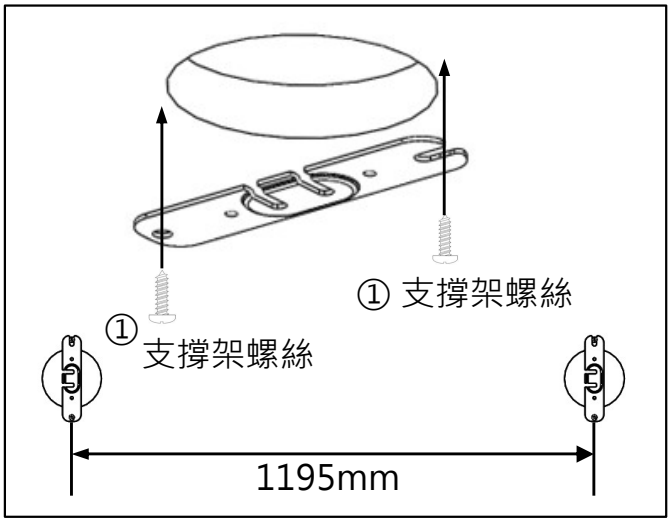

2.支撐架與燈具垂直，鎖付於天花板

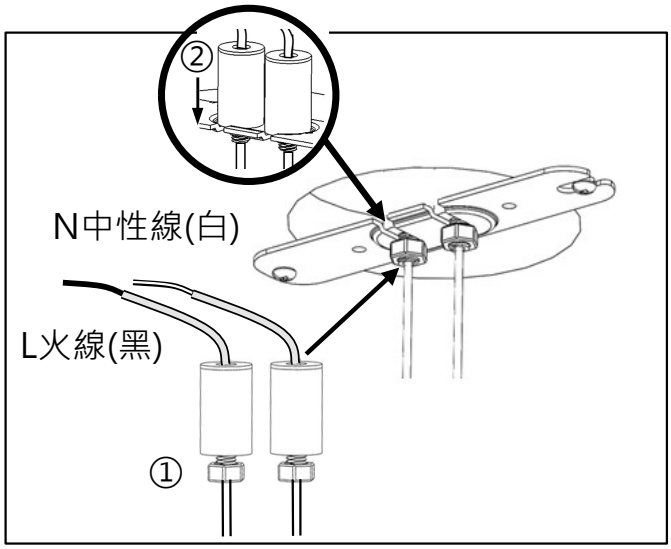

3.旋開螺帽，調整器放入支撐架

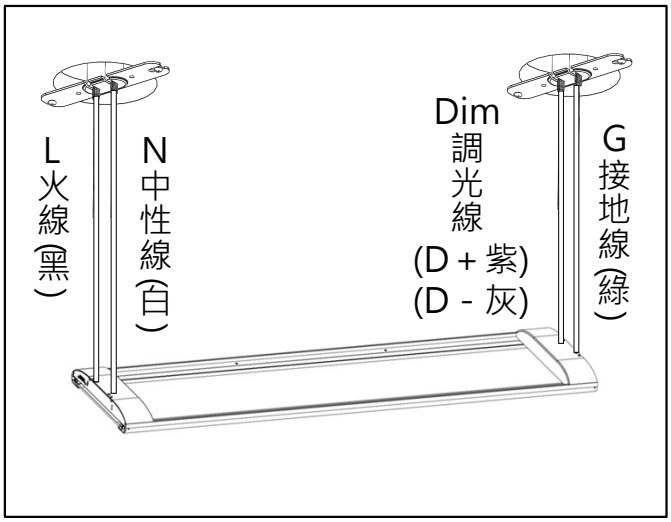

4.確認前後懸吊線位置

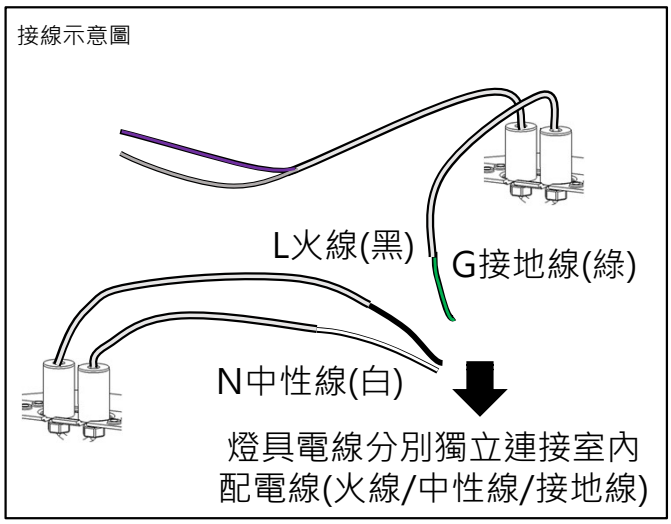

5.燈具電線（不可剪編織網線）與室內配電線接線

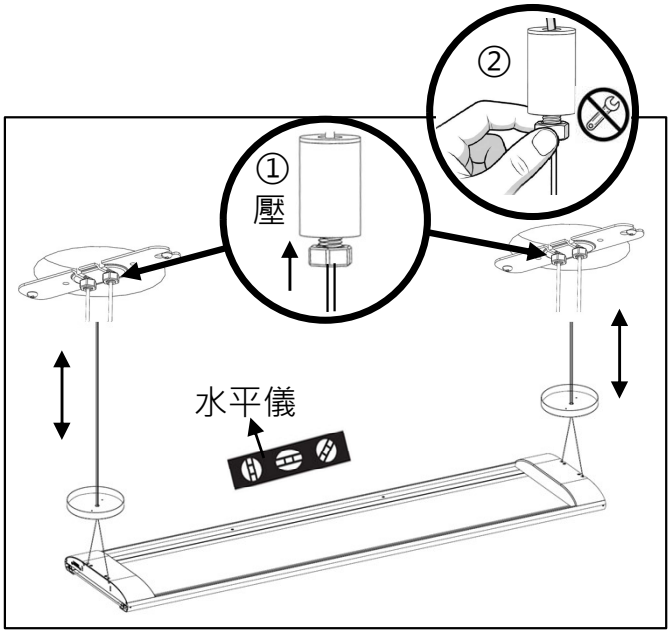

6.按壓調整器調整燈具高度與水平，以手旋緊螺帽固定(禁用工具)

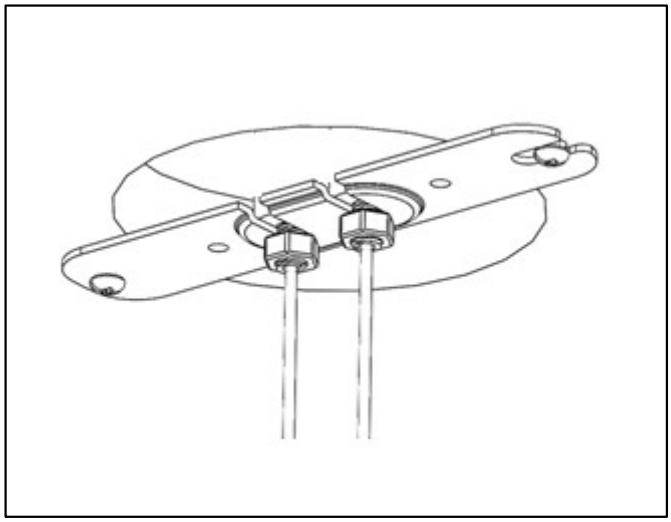

7.鎖緊調整器螺帽

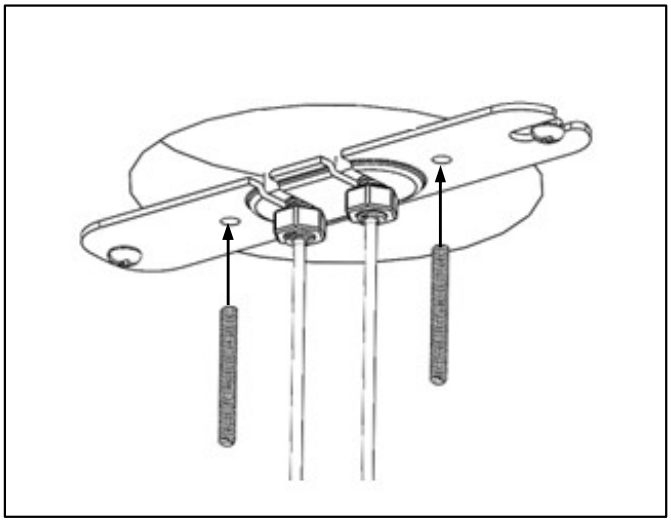

8.鎖付螺柱（露出約30mm）

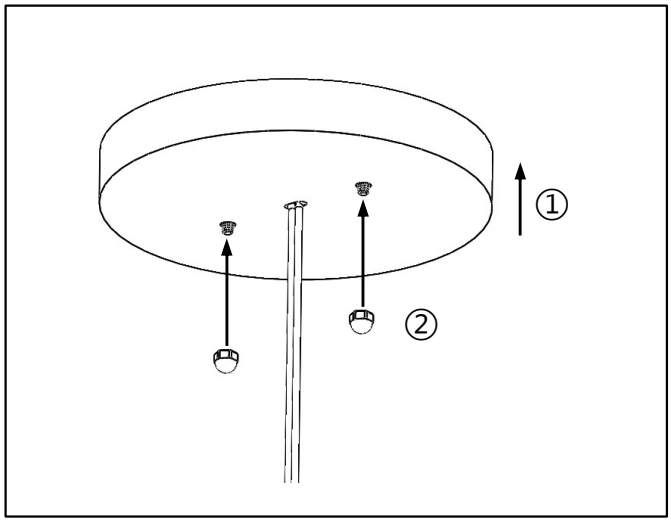

9.蓋上圓形飾蓋，鎖付裝飾螺帽

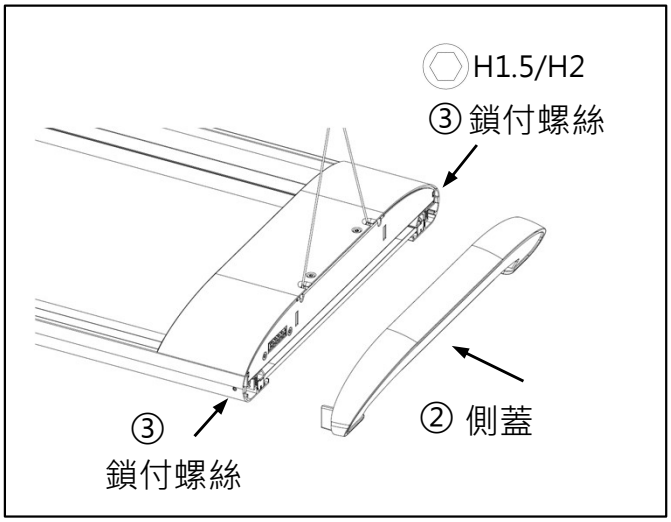

10.鬆開螺絲，安裝兩邊側蓋並鎖付螺絲

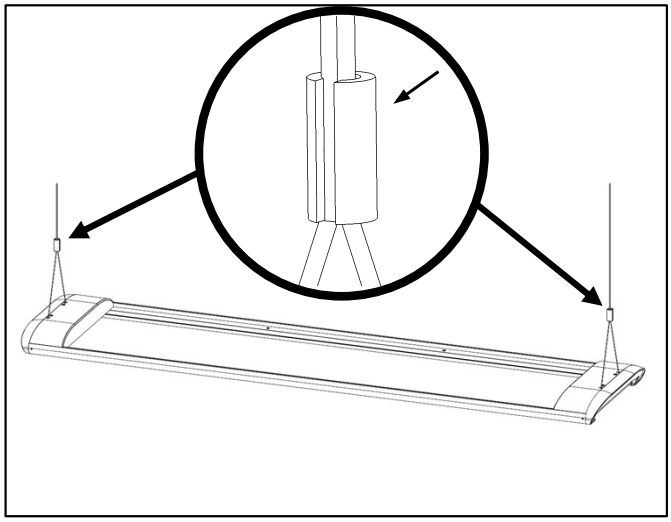

11.於適當位置扣上線扣

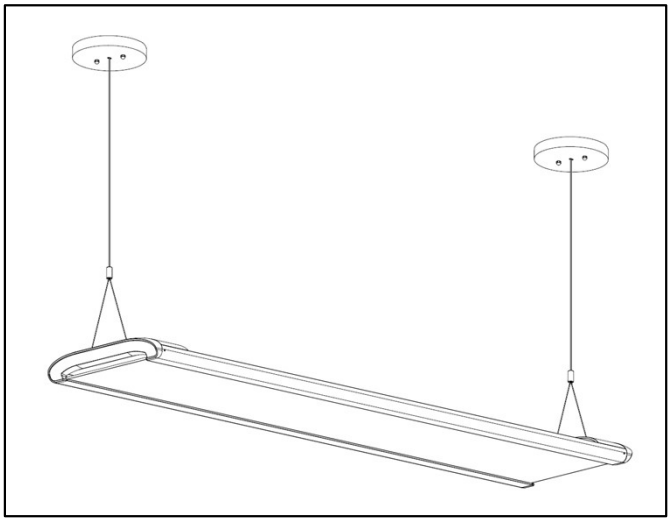

12.安裝完成

零組件清單

串接燈x1

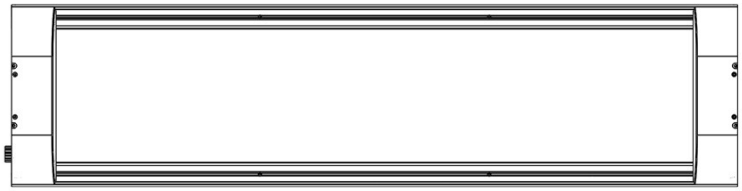

圓形飾蓋x1　支撐架x1　支架x2　螺柱x1　支撐架螺絲x2

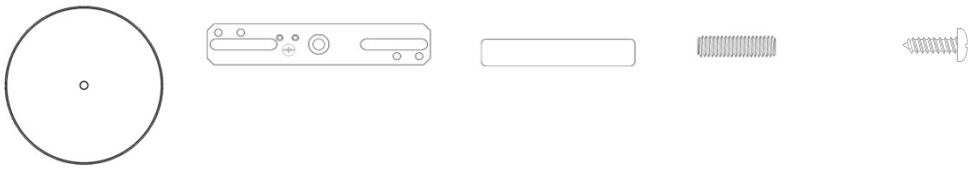

準備工具

- 螺絲起子(星型T8 /十字)
- 內六角板手(H1.5&H2)
- 水平儀
- 安全護具
- 工作梯
- 捲尺

備註：
1.直線串接燈僅供串接使用，須搭配首燈
2.燈具最大串接數:16台(包含首燈及直線串接燈)

安裝步驟（串接燈）※ 安裝過程中佩戴手套，請勿移除燈具上面的保護膜 ※

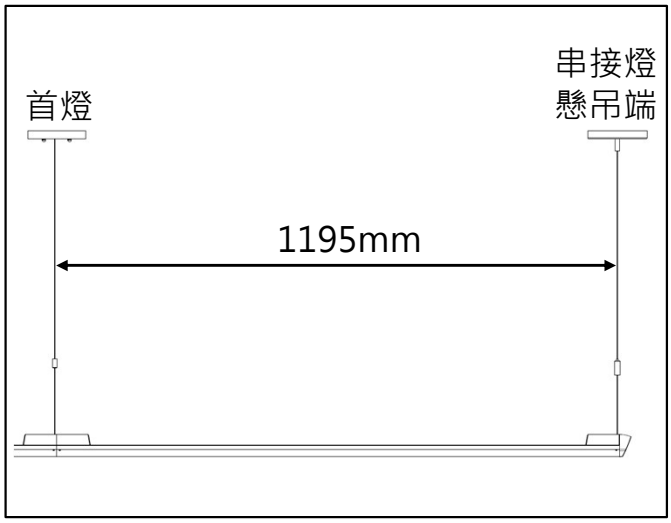

1.兩吊點相距1195mm

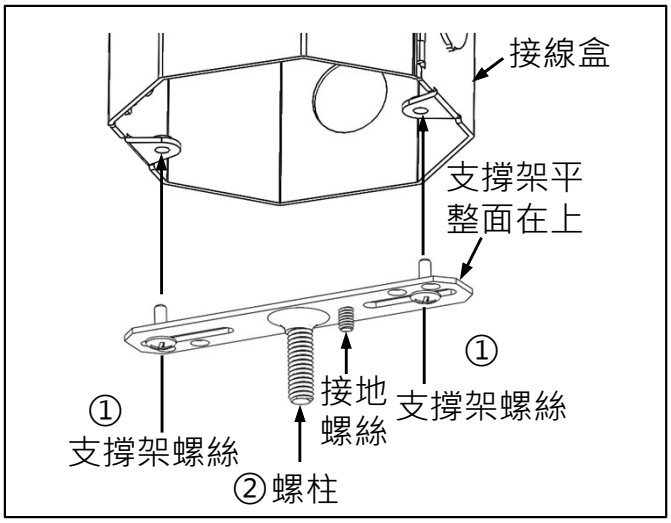

2.支撐架鎖付於接線盒(或直接鎖付於天花板)，鎖付螺柱(露出約25~30mm) ，確保接地螺絲與接地線連接

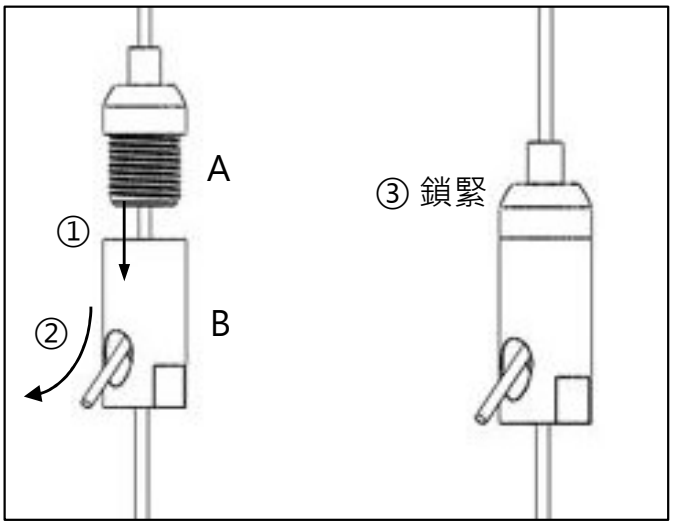

3.調整器A穿入調整器B ，鎖緊調整器

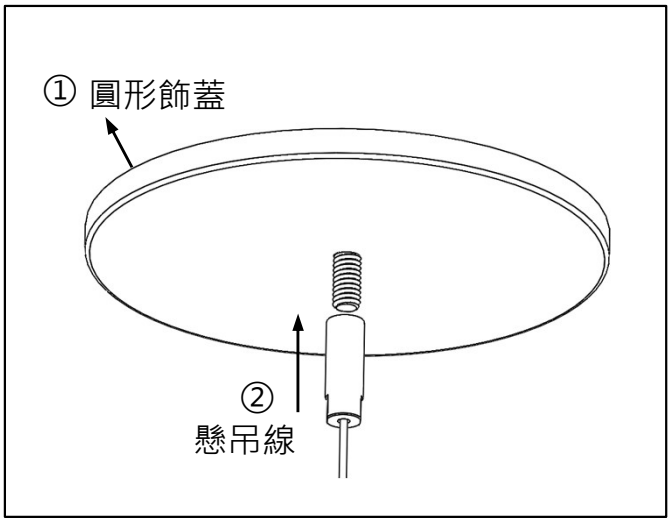

4.安裝圓形飾蓋並將懸吊線鎖付在螺柱上

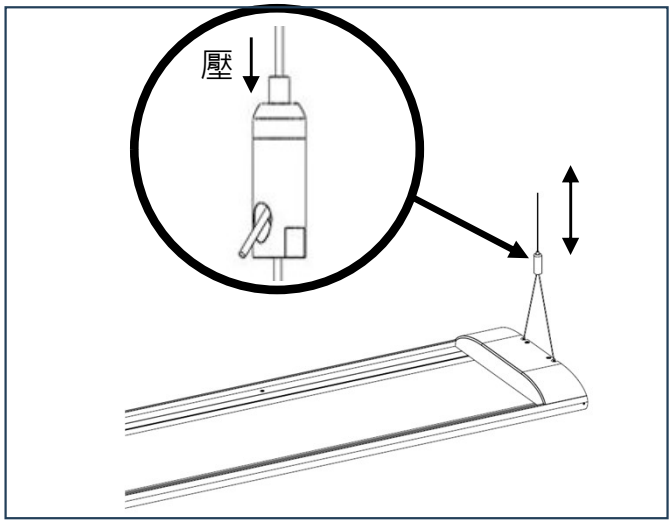

5.按壓調整器尖端調整懸吊線長度

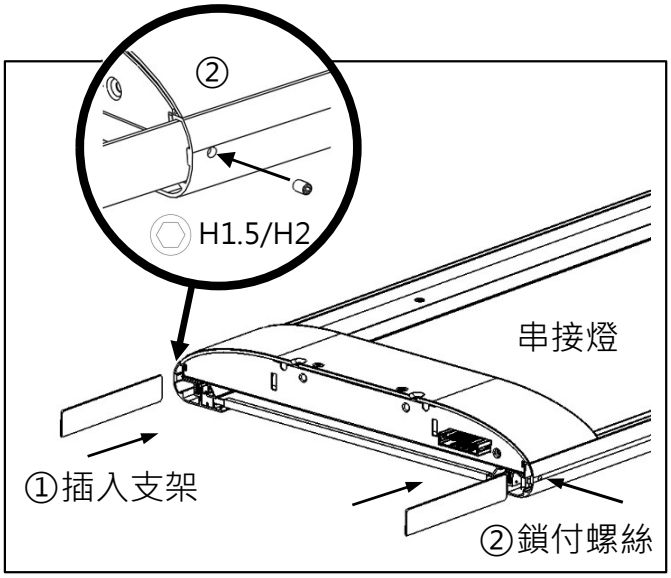

6.鬆開螺絲，將支架插入串接燈，鎖付螺絲固定支架， 確保螺絲鎖緊

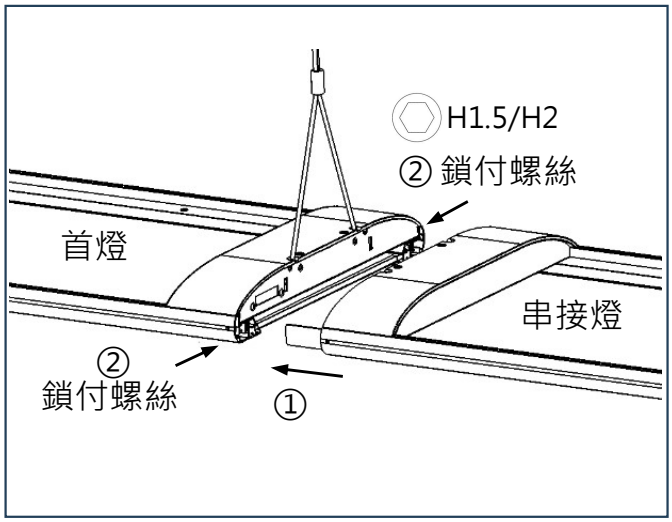

7.支架插入首燈並鎖付螺絲

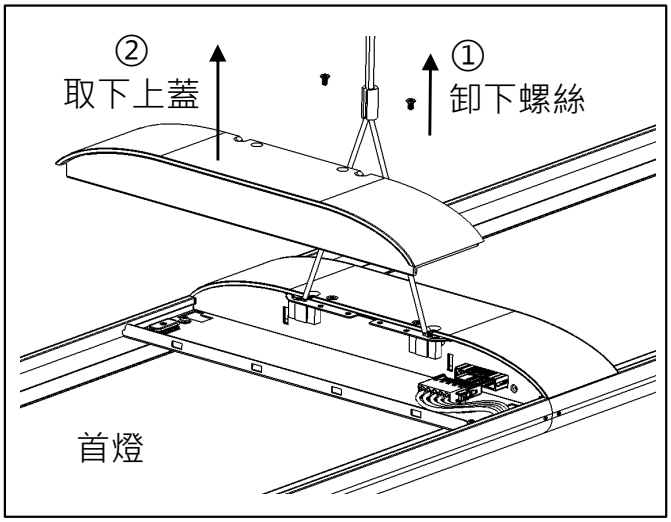

8.卸下螺絲並取下首燈的上蓋

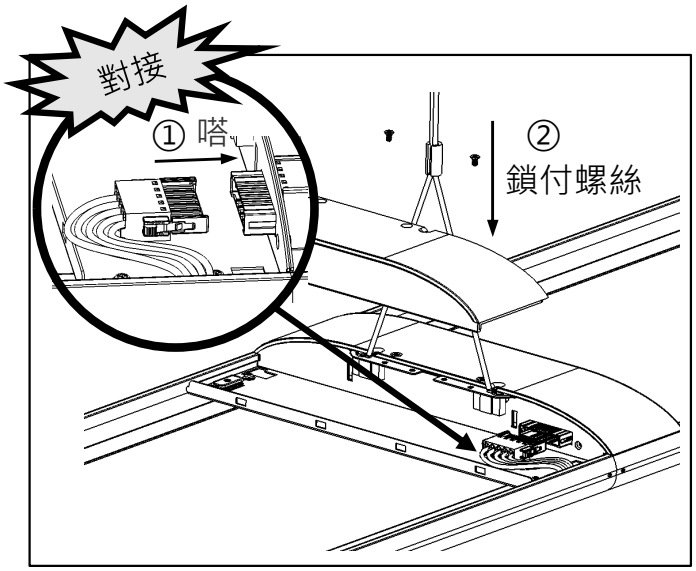

9.插入連接器(橘色端子在下)確保兩者正確接合(聽到嗒聲)，將上蓋放回原處並鎖緊兩顆螺絲

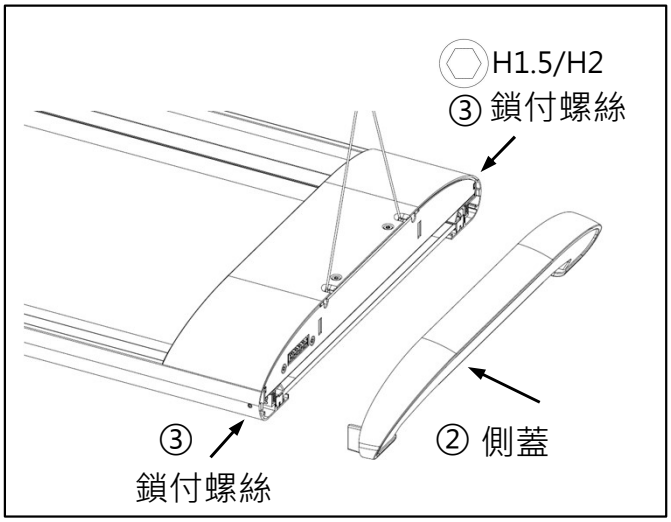

10.鬆開螺絲，串接燈尾端裝上側蓋，鎖付螺絲

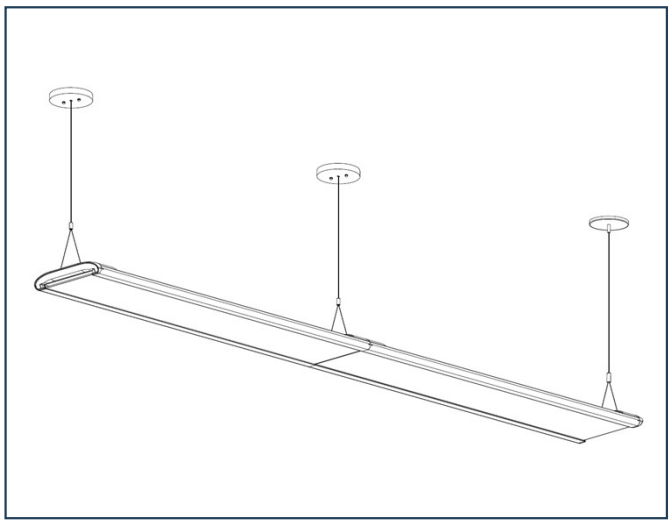

11.安裝完成

設備名稱： LED 燈具 Equipment name	型號(型式)：IS41RL015A , IS41RL016A系列型號如燈具主型式及系列差異表Type designation (Type)

單元Unit	限用物質及其化學符號 Restricted substances and its chemical symbols					
	鉛Lead (Pb)	汞Mercury (Hg)	鎘 Cadmium (Cd)	六價鉻 Hexavalent chromium (Cr^{+6})	多溴聯苯 Polybrominated biphenyls (PBB)	多溴二苯醚 Polybrominated diphenyl ethers (PBDE)
燈具外殼	○	○	○	○	○	○
燈座	○	○	○	○	○	○
燈管(光源)	○	○	○	○	○	○
線材	○	○	○	○	○	○

備考1. "超出0.1 wt %”及"超出0.01 wt %”係指限用物質之百分比含量超出百分比含量基準值。

Note 1： “Exceeding 0.1 wt %” and "exceeding 0.01 wt %” indicate that the percentage content of the restricted substance exceeds the reference percentage value of presence condition.

備考2. "○”係指該項限用物質之百分比含量未超出百分比含量基準值。

Note 2："○indicates that the percentage content of the restricted substance does not exceeds the reference percentage value of presence condition.

備考3. " - ” 係指該項限用物質為排除項目。

Note 3：The "–” indicates that the restricted substance corresponds to the exemption.

20260609